# Держатель для пружинного плунжера HP-FST

Крепление плунжера от M18x1.5 и M20x1.5

UNIVERSAL

Держатель для пружинного плунжера HP-FST

## Пригодность для применений индустриальной направленности

### Применение

- Гибко регулируемый легкий держатель для динамических процессов в вакуумной автоматике
- Держатель для установки легких захватных пауков с вакуумными компонентами Schmalz

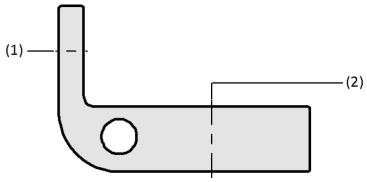


Конструкция системы Держатель для пружинного плунжера HP-FST

### Конструкция

- Соединение с профилями с Т-образным пазом (1)
- Соединение для пружинного плунжера (2)

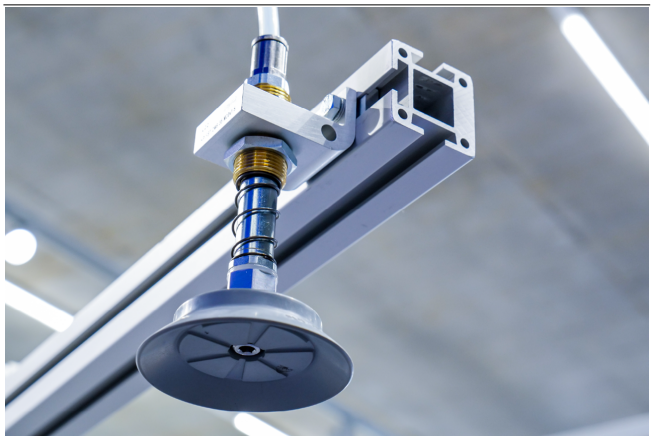

### Характеристики изделия

- Легкая алюминиевая конструкция минимизирует вес захвата и ограничение нагрузки
- Стабильная конструкция для высокой динамической нагрузки обеспечивает высокую скорость перемещения
- Универсальное применение на стандартных профилях с пазами благодаря гибкому соединению с помощью скользящих блоков

© J. Schmalz GmbH / Резервные технические изменения / сгенерированный на: 20.12.2023



**Свяжитесь с Шмальцем:** ООО Schmalz / Mozhayskoe highway 165, bdg 1 / 121596, Moskau / +7 495 96712-48 / schmalz@schmalz.ru

# Держатель для пружинного плунжера HP-FST

Крепление плунжера от M18x1.5 и M20x1.5

## Сокращенное обозначение Держатель для пружинного плунжера HP-FST

| HP-FST | - | 2M6 | - | 35 | M18x1.5 |
|---|---|---|---|---|---|
| 1 | | 2 | | 3 | 4 |

**1 – Краткое обозначение**

| Код | Тип |
|---|---|
| HP-FST | Держатель для пружинного плунжера |

**2 – Профиль соединения**

| Код | Соединение |
|---|---|
| 2M6 | 2 винта M6 |

**3 – Ширина**

| Код | Соединение |
|---|---|
| 35 | 35 |

**4 – Соединение**

| Код | Соединение |
|---|---|
| M18x1.5 | M18x1,5 |
| M20x1.5 | M20x1,5 |

Держатели для пружинных плунжеров HP-FST поставляются в виде готового к подключению изделия.

Доступные принадлежности: Монтажный комплект

## Данные для Заказа Держатель для пружинного плунжера HP-FST

| Тип | Артикул |
|---|---|
| HP-FST 2M6 35 M18x1.5 | 10.07.06.00722 |
| HP-FST 2M6 35 M20x1.5 | 10.07.06.00723 |

## Данные для Заказа Аксессуары Держатель для пружинного плунжера HP-FST

| Аксессуары | | Артикул |
|---|---|---|
| SET HP-SG 2xM6 T | Монтажный комплект | 10.07.06.00739 |



**Свяжитесь с Шмальцем:** ООО Schmalz / Mozhayskoe highway 165, bdg 1 / 121596, Moskau / +7 495 96712-48 / schmalz@schmalz.ru

# Держатель для пружинного плунжера HP-FST

Крепление плунжера от M18x1.5 и M20x1.5

## Конструктивные Данные Держатель для пружинного плунжера HP-FST

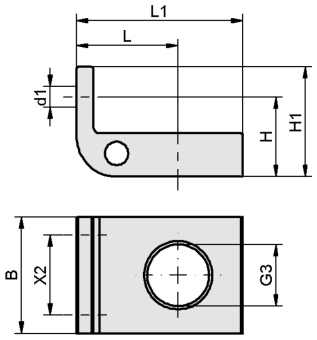


HP-FST



**Свяжитесь с Шмальцем:** ООО Schmalz / Mozhayskoe highway 165, bdg 1 / 121596, Moskau / +7 495 96712-48 / schmalz@schmalz.ru

# Держатель для пружинного плунжера HP-FST

Крепление плунжера от M18x1.5 и M20x1.5

## Конструктивные Данные Держатель для пружинного плунжера HP-FST

| Тип | B [mm] | d1 [mm] | G3 | H [mm] | H1 [mm] | L [mm] | L1 [mm] | X2 [mm] |
|---|---|---|---|---|---|---|---|---|
| HP-FST 2M6 35 M18x1.5 | 35 | 6.4 | M18x1.5-M | 24 | 33 | 30.5 | 50 | 24 |
| HP-FST 2M6 35 M20x1.5 | 35 | 6.4 | M20x1,5-F | 24 | 33 | 30.5 | 50 | 24 |



**Свяжитесь с Шмальцем:** ООО Schmalz / Mozhayskoe highway 165, bdg 1 / 121596, Moskau / +7 495 96712-48 / schmalz@schmalz.ru